dimensions in mm

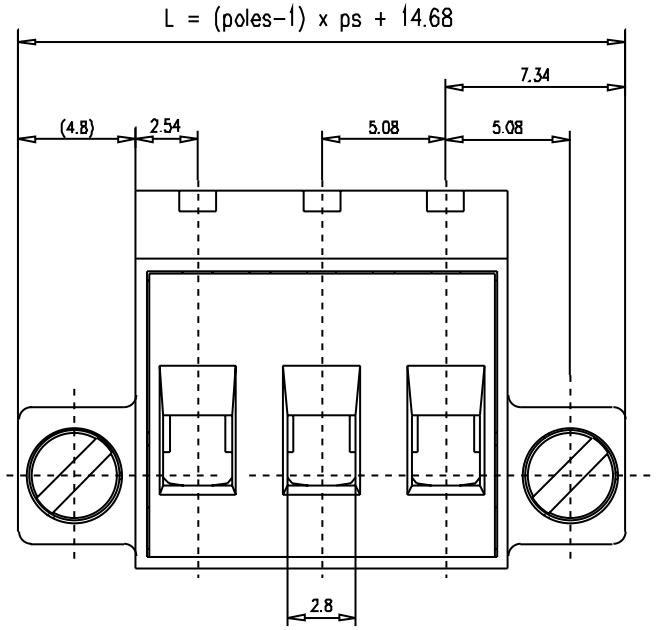

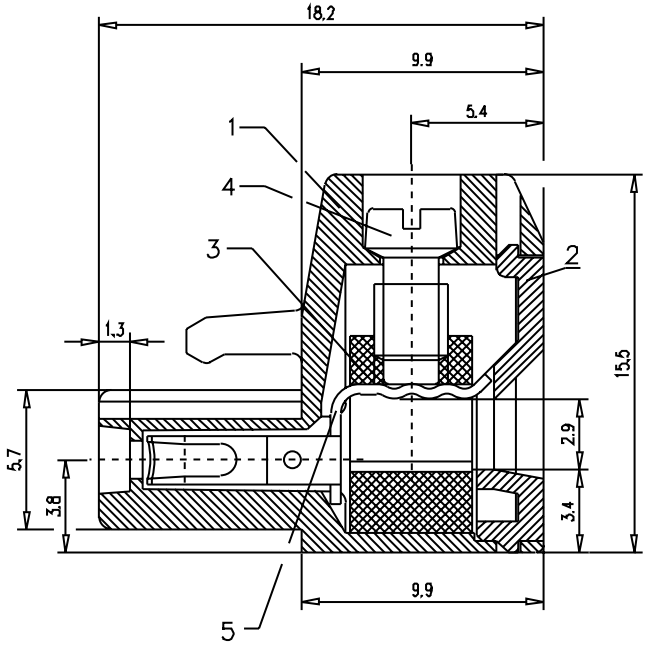

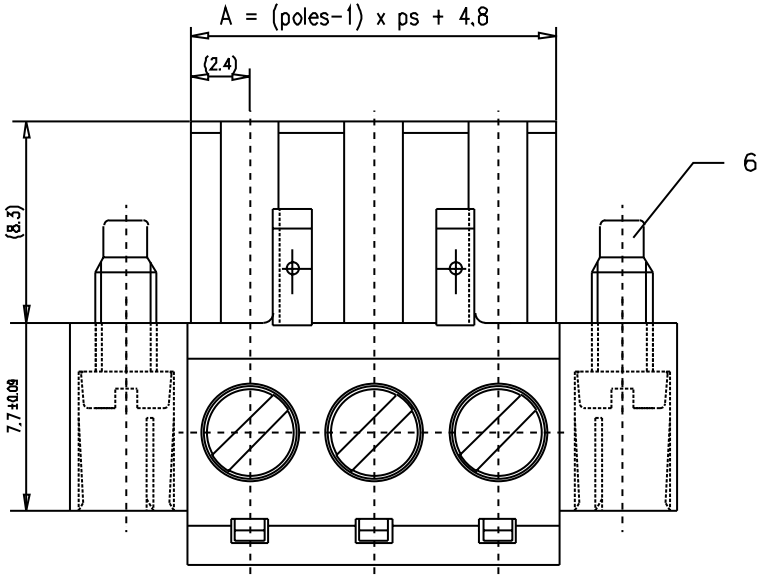

Ohne unsere vorherige Zustimmung darf diese Zeichnung weder vervielfältigt, noch Dritten zugänglich gemacht werden, und sie darf auch den Empfänger oder Dritte auch nicht in anderer Weise mißbräuchlich verwertet werden.

T	☐
MW	☐
QS	☐
TPSB	☐
TPK	☐
TPR	☐
TAVR	☐
MAVA	☐
MAVA-E	☒
MWLR	☐
TPB	☐
TAVB	☐
MAVR	☐
MWLB	☐
TWSF	☐
TWST	☐
MAVT	☐
Güteprüfer	☐
Konform	☐
MAWS	☒

Verwendungsbereich RIACON USA				Zul. Abw.		Oberfläche	Maßstab 5:1
							Werkstoff, Rohteil
					Datum	Name	Benennung
				Bearb.	28.09.99	An.	data sheet
				Gepr.			series type 251 ps 5.08mm
				Norm			
01	ÄM 455/2000	23.01.2001	Heller	RIA			Artikel-Nummer 31251
Zust.	Änderung	Datum	Name	CAD-Nr.:	31251CA3		Ers. d.:

Gewicht

Werkstoff-Artikel-Nummer

Teile-Code 9-7211

Blatt 1 / 2 Bl.

Ers. f.: